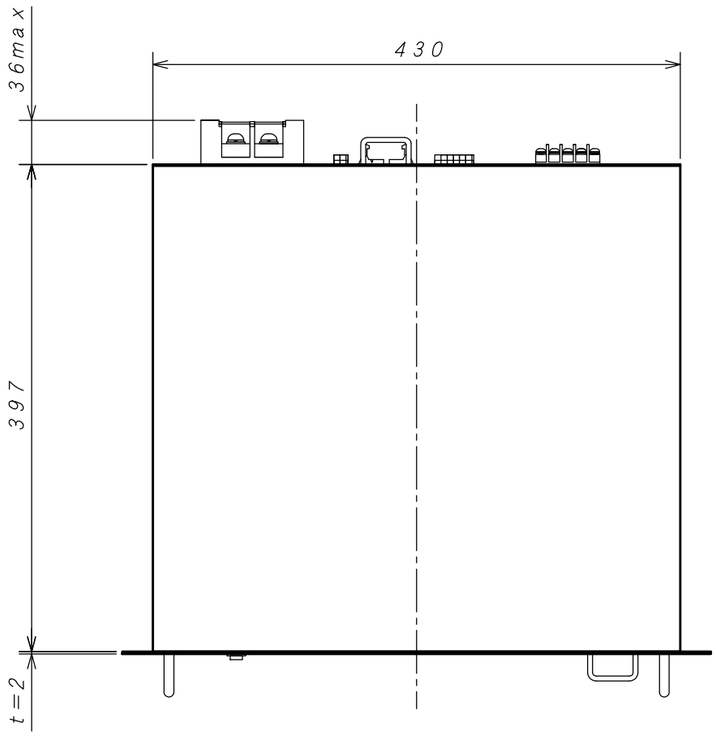

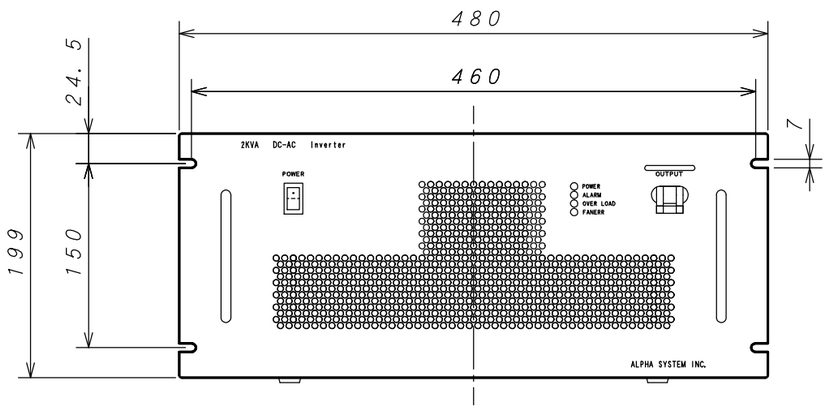

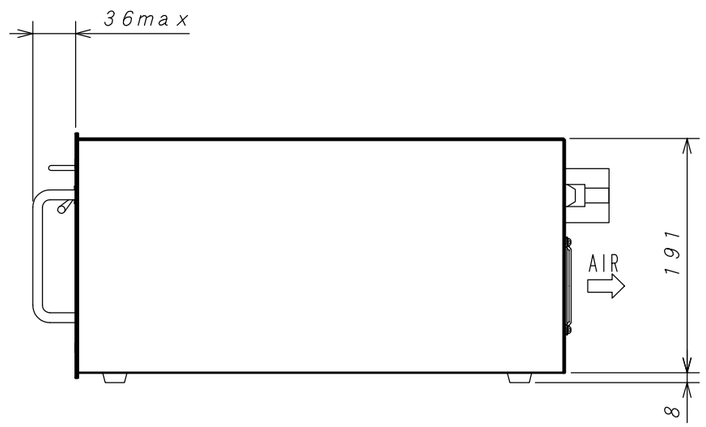

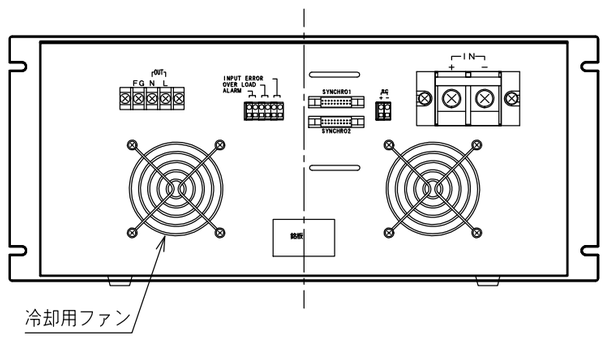

公差：±1
単位：mm
質量：17.6Kg
ケース：鉄
表面処理：鉄 - マンセル5Y7/1半艶焼付塗装
端子カバー：ワンタッチカバー